SCRIVANIE AUTONOME

SCRIVANIA CON DATTILO STRUTTURALE

1) Gamba pannello sp. 38mm
2) Piano scrivania sp. 38mm
3) Gonna strutturale sp. 18mm
4) Griglia raccoglicavi (opzionale)
5) Dattilo strutturale
6) Vaschetta raccoglicavi con sportello
7) Cassettiera 3 cassetti + cassettino portacancelleria
8) Porta CPU

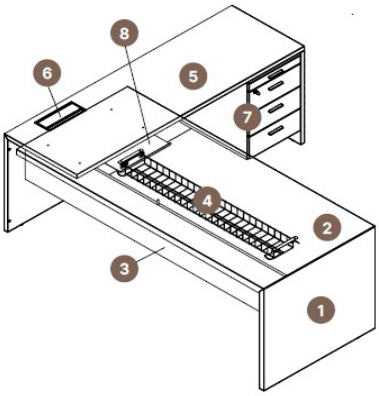

SCRIVANIA CON MOBILE DI SERVIZIO

1) Gamba pannello sp. 38mm
2) Piano scrivania sp. 38mm
3) Gonna strutturale sp. 18mm
4) Griglia raccoglicavi (opzionale)
5) Mobile di servizio con anta scorrevole
6) Schiena in metallo con motivo
7) Schiena in melaminico

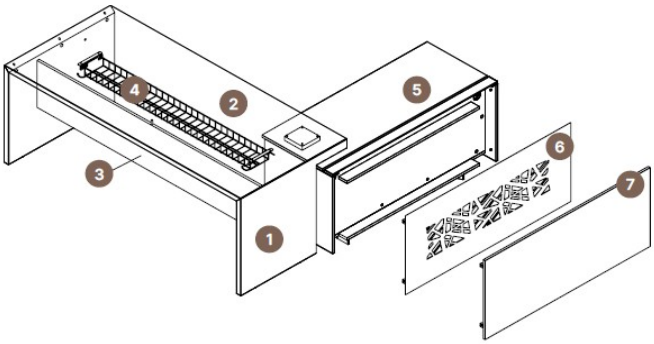

SCRIVANIA CON BOX MULTIUSO E CASSETTIERA
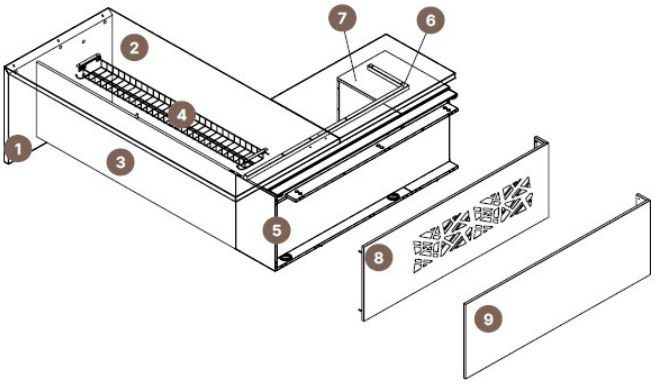
1) Gamba pannello sp. 38mm
2) Piano scrivania sp. 38mm
3) Gonna strutturale sp. 18mm
4) Griglia raccoglicavi (opzionale)
5) Box multiuso
6) Trave di supporto
7) Cassettiera 3 cassetti + cassettino portacancelleria
8) Schiena in metallo con motivo
9) Schiena in melaminico