ESEMPI DI COMPONIBILITA'
examples of compositions

RECEPTION LINEARE SINGOLA
single linear reception

ART.019+046

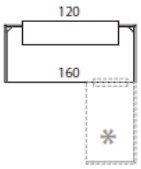

ART.020+047

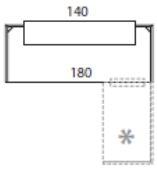

- VISTE IN PIANTA -
- Top view -

* =POSSIBILITA' DI UTILIZZO ALLUNGO RECEPTION DX O SX
= Possibility to use the right or left extension reception

RECEPTION LINEARE DOPPIA
double linear reception

1 ART.022 + 2 ART.045

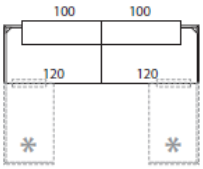

1 ART.023 + 2 ART.046

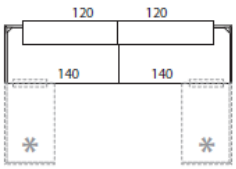

1 ART.024 + 2 ART.047

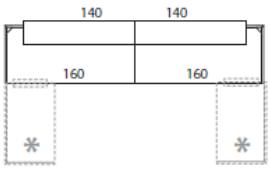

1 ART.025 + 2 ART.048

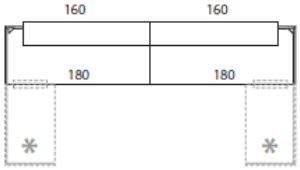

RECEPTION LINEARE CON MODULO PROLUNGA CENTRALE
linear reception with central modulo

1 ART.022 + 1 ART.027 + 3 ART.045

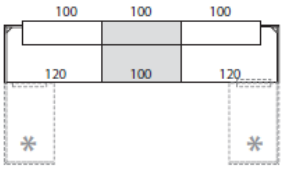

1 ART.023 + 1 ART.027 + 1 ART.045 + 2 ART.046

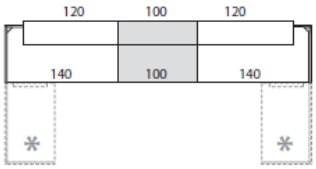

1 ART.024 + 1 ART.027 + 1 ART.045 + 2 ART.047

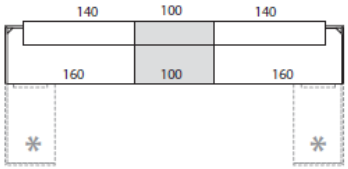

1 ART.025 + 1 ART.027 + 1 ART.045 + 2 ART.048

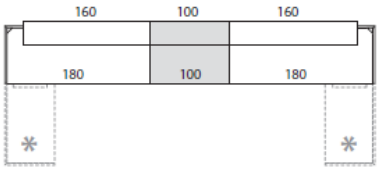
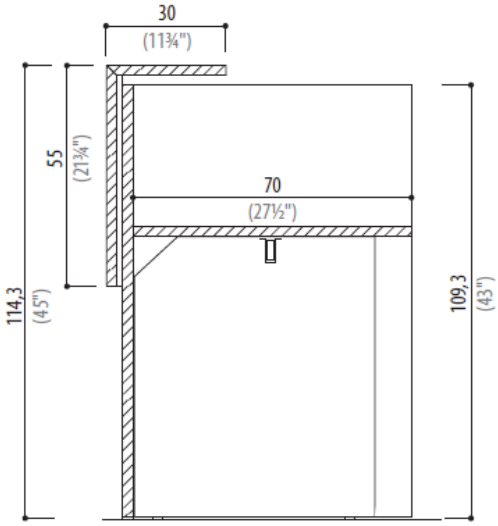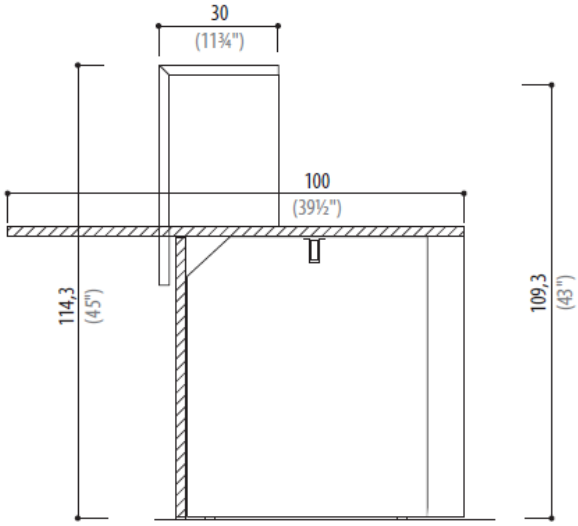
- SEZIONE VERTICALE -
- Vertical section -